Datablad

Varenummer: 20032659
Beskrivelse: E+G Gevindstift
GN 913.2-M10-25-B

Mål

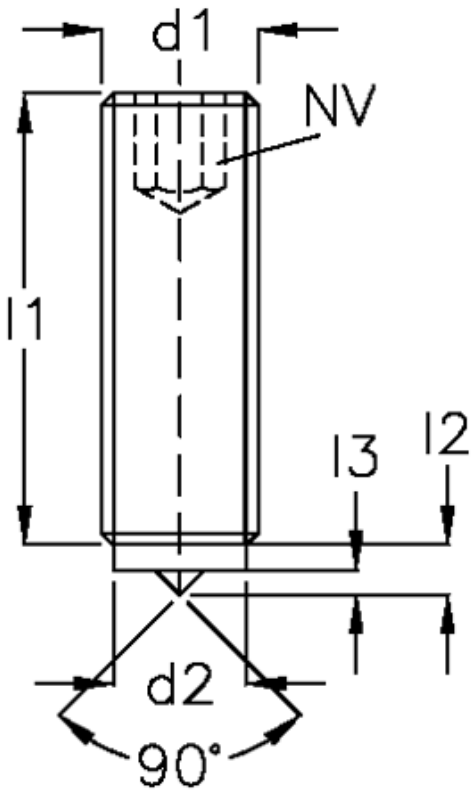

d1 = M10
d2 = 8
l1 = 25
l2 = 3.5
l3 = 1.5
NV = 5.0

Dokumenter, målskitser og brochurer af enhver slags kan indeholde fejl for hvilke Brd. Klee A/S ikke hæfter.